LESA
Aro

Ref: KZN0875AW

ESPECIFICAÇÕES FÍSICAS

Acabamento: Branco
Material: Policarbonato
Altura: 35mm
Base: Ø85mm
Abajur: N/A
Embutido: Sim
Largura do furo: 75mm
Profundidade do furo: 35mm
Indoor: Sim
Ajustável: Não

ESPECIFICAÇÕES ELÉTRICAS

Voltagem de entrada: 220-240V
Frequência: 50-60Hz
Potência: máx. 60W
Grau de proteção IP: IP20
Suporte de lâmpada: GU10
Número de lâmpadas*: 1
Dimável: Não
*Lâmpada(s) não incluída(s).

LESA
Aro

Ref: KZN0875AW

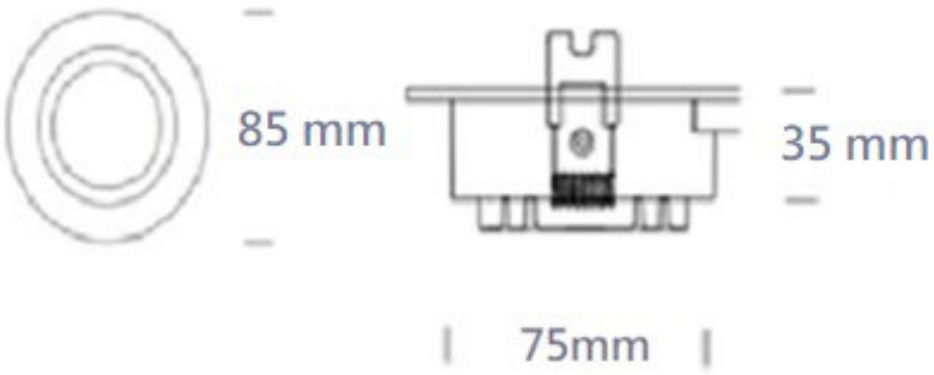

(+351) 234 644 148
(chamada para a rede fixa nacional)

dislamp@dislamp.pt
encomendas@dislamp.pt

Rua do Covão 27 Zona Industrial do Covão
3750-881 Valongo do Vouga

www.dislamp.pt

dislamp