dislamp

FICHA TÉCNICA

www.dislamp.pt

MANILA 487M

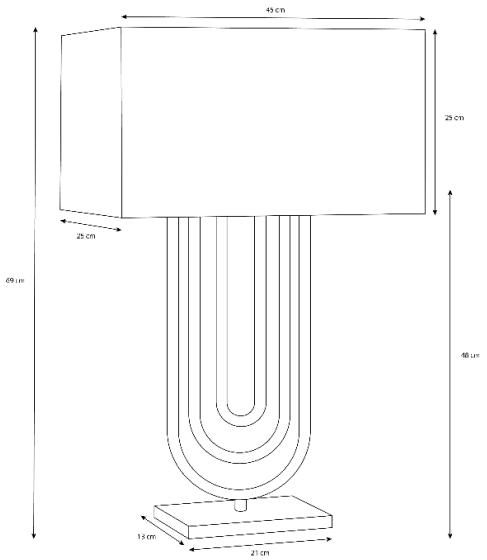

Especificações físicas

Cor	Dourado
Material	
Comprimento	45 cm
Largura	25 cm
Altura	A1 - 48 cm / A2 - 69 cm
Diâmetro da base	21 x 13 cm
Largura do furo	N/A
Embutido	Não
Profundidade necessária	N/A
Indoor	Sim
Ajustável/Regulável	Não

Especificações elétricas

Voltagem de entrada	220-240V
Frequência (Hz)	50-60Hz

Potência (Watts)	60W
Grau de proteção IP	IP 20
Fonte de luz	Não incluída
Suporte de lâmpada	E27
Número de lâmpadas	2
Dimável	Não
Comprimento do cabo	

Informações de embalagem

Comprimento da caixa	
Largura da caixa	
Altura da caixa	
Peças/caixa	1
Código de barras	

Certificação e garantia

Garantia	
Certificado	