dislamp

FICHA TÉCNICA

www.dislamp.pt

NILSON 4278900

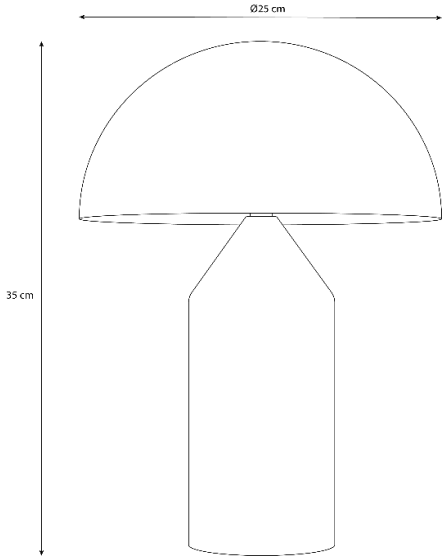

Especificações físicas

Cor	Preto
Material	Aço com pintura eletroestática
Comprimento	Ø25 cm
Largura	Ø25 cm
Altura	35 cm
Diâmetro da base	Ø10 cm
Largura do furo	N/A
Embutido	Não
Profundidade necessária	N/A
Indoor	Sim
Ajustável/Regulável	Não

Especificações elétricas

Voltagem de entrada	220-240V
Frequência (Hz)	50-60Hz

Potência (Watts)	2x 40W máx.
Grau de proteção IP	IP 20
Fonte de luz	Lâmpadas não incluídas
Suporte de lâmpada	E14
Número de lâmpadas	2
Dimável	Não
Comprimento do cabo	150 cm

Informações de embalagem

Comprimento da caixa	27,5 cm
Largura da caixa	27,5 cm
Altura da caixa	38,5 cm
Peças/caixa	1
Código de barras	-

Certificação e garantia

Garantia	2 anos
Certificado	-