dislamp

FICHA TÉCNICA

www.dislamp.pt

008AP

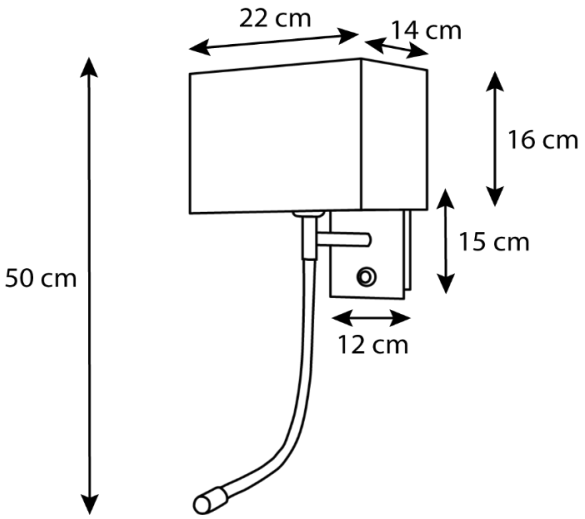

Especificações físicas

Cor	Cromado
Material	Inox
Comprimento	22 cm
Largura	-
Altura	50 cm
Base	15 x 12 cm
Largura do furo	N/A
Embutido	Não
Profundidade necessária	N/A
Indoor	Sim
Ajustável/Regulável	-

Especificações elétricas

Voltagem de entrada	220-240V
Frequência (Hz)	50-60Hz

Potência (Watts)	60W + 3W
Grau de proteção IP	IP 20
Fonte de luz	1x E27 não incluída
Suporte de lâmpada	E27
Número de lâmpadas	1x E27 + 1x LED
Dimável	Não
Lumen/Kelvin	100 Lm/3000K

Informações de embalagem

Comprimento da caixa	-
Largura da caixa	-
Altura da caixa	-
Peças/caixa	1
Código de barras	-

Certificação e garantia

Garantia	-
Certificado	-