dislamp
iluminação

DESENHO TÉCNICO & DIMENSÕES
TECNICAL DRAWING & DIMENSIONS

ÁGUEDA

Suspensão

Referência	497/6 INOX
Nome	Águeda
IP	IP20
Lâmpada	6x
	E27 / 60W
Base	800 x 70 mm
	Inox
Caixa	1200 x 250 mm
	Cor:
	Cromado
Peso	4.5 kg

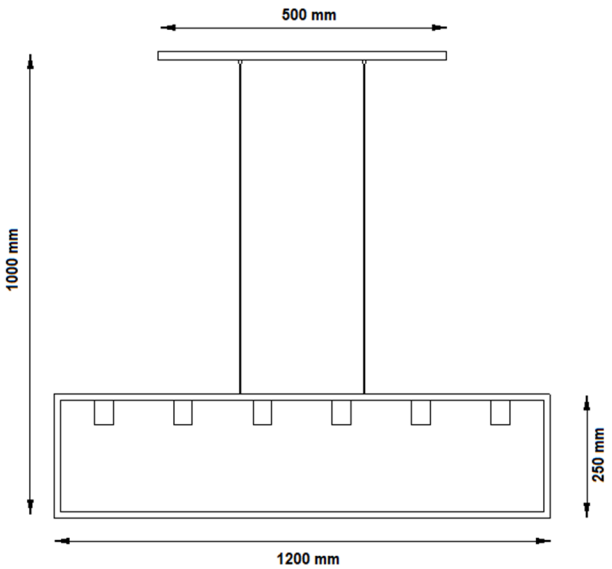

dislamp
iluminação

DESENHO TÉCNICO & DIMENSÕES
TECNICAL DRAWING & DIMENSIONS

ÁGUEDA

Chandelier
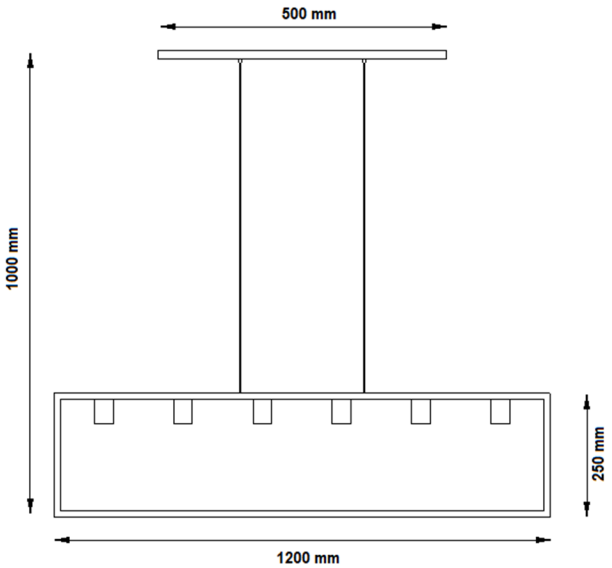
Code	497/6 INOX
Name	águeda
IP	IP20
Lamp	6x
	E27 / 60W
Base	800 x 70 mm
	Stainless steel
Frame	1200 x 250 mm
	Colour:
	Chrome
Wieght	4.5 kg